Série de type **ED**

WILHELM SCHMIDT
containers for critical fluids

RÉCIPIENT CHAUFFAGE

Récipients sous pression avec double enveloppe

Matériau
1.4404 (316L)
Finition
décapé dans le bain ou électropoli à l'intérieur et à l'extérieur
Volume
0,1 à 1.000 litres (voir aperçu des types)
Joints
PTFE, à chambre
Pression
-1/ 5 bar

Equipement
Bride centrale avec :

- OUT Tube plongeur avec raccord de tube
- Raccord de tuyau GAS

Au-dessus de la partie cylindrique et de la base :

- MANNEAUX DOUBLES

Type	Matériau	Finition	Volume [l]	Ø Da [mm]	H [mm]	s [mm]	Masse [kg]	Pression [bar]
JED 0.25	1.4404 (316L)	décapé	0,3	67	160	1	1,5	-1/+5
JED 0.5	1.4404 (316L)	décapé	0,6	89	190	1	2	-1/+5
JED 01	1.4404 (316L)	décapé	1,3	108	230	1	2,5	-1/+5
JED 02	1.4404 (316L)	décapé	3	140	300	1	4	-1/+5
JED 05	1.4404 (316L)	décapé	6	181	350	1	6	-1/+5
NED 10	1.4404 (316L)	décapé	12	229	460	1,5	10	-1/+5
NED 20	1.4404 (316L)	décapé	23	278	550	1,5	12	-1/+5
NED 30	1.4404 (316L)	décapé	33	324	610	1,5	14	-1/+5
NED 50	1.4404 (316L)	décapé	53	363	675	1,5	16	-1/+5
HED 100	1.4404 (316L)	décapé	110	450	960	2	30	-1/+4
MED150	1.4404 (316L)	décapé	160	550	950	2,5	40	-1/+4
HED 200	1.4404 (316L)	décapé	205	600	1050	2	56	-1/+4

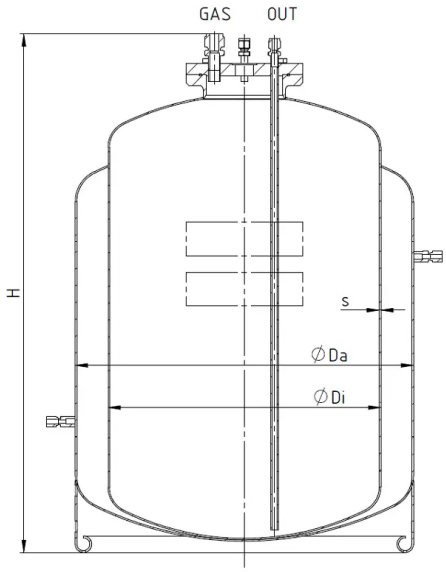

Sécurité pour l'homme, le produit et l'environnement

Dipl.-Ing. Wilhelm Schmidt GmbH
Breslauer Str. 14
64342 Seeheim-Jugenheim
Germany

+49 6257 50 69 0
+49 6257 50 69 50
info@schmidt-seeheim.de
www.schmidt-seeheim.com

WILHELM SCHMIDT
containers for critical fluids